適用馬達尺寸 / COMPATIBLE MOTOR DIMENSIONS							
A	B	C	D	E	F	H	L
14	50	≦30	≦3	70	5.1~6	60~80	≧C-3

输出端

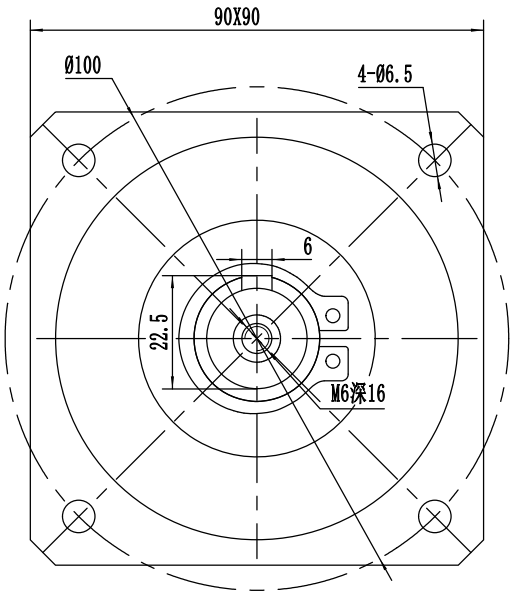

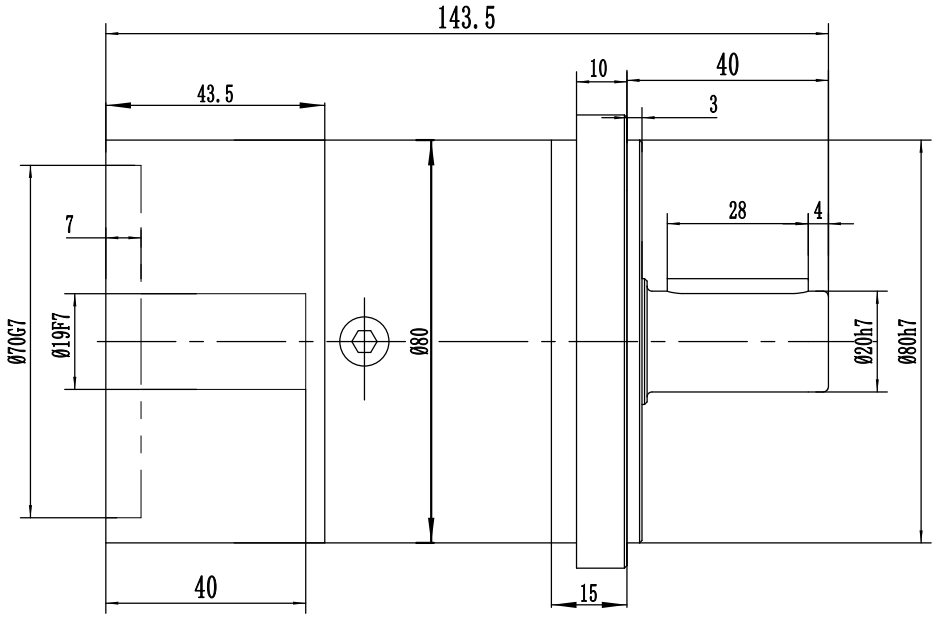

输入端

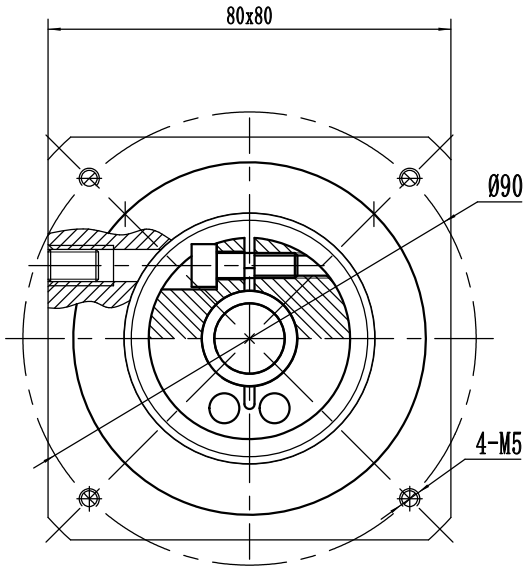

额定输出扭矩： ___ NM
最大输出转矩：1.5倍额定转矩
额定输入转速：4000RPM
最大输入转速：8000RPM
普通回程背隙：≤ 8 Arcmin

平均使用寿命：20000h
满载传动效率：≥ 96%
使用温度范围：-20~+80℃
润滑油脂:全合成润滑脂
噪音值 ：65 d B

客户选型	型 号	传动比	额定输出扭矩（Nm）
	PF80-3-P2	3	40
	PF80-4-P2	4	120
	PF80-5-P2	5	120
	PF80-8-P2	8	50
	PF80-10-P2	10	22

规格尺寸如有变更，恕不另行通知
SPECIFICATIONS ARE SUBJECT TO CHANGE WITHOUT PRIOR NOTICE

机 型	PF80-L1
图 号	

精北传动机械（上海）有限公司